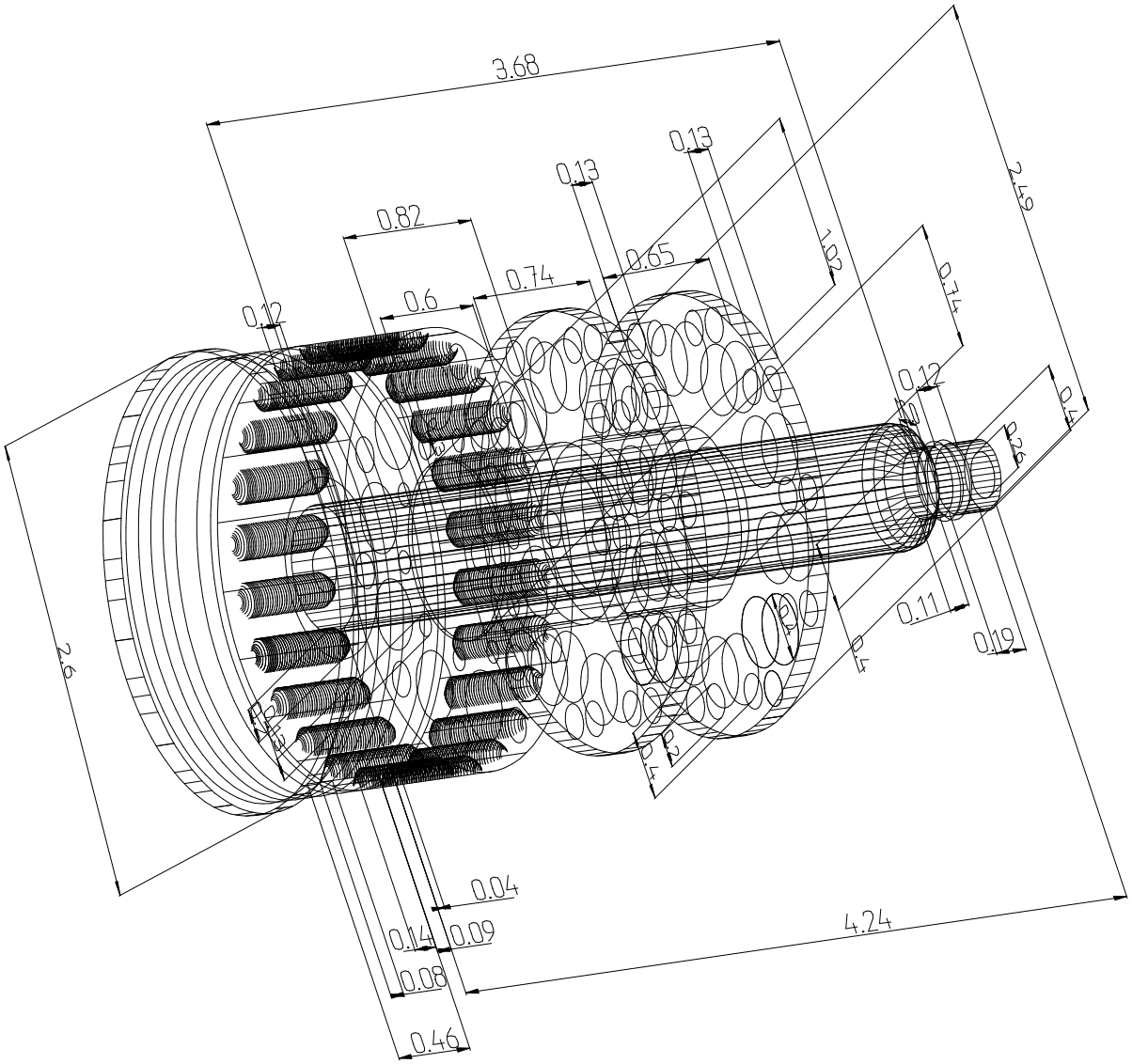
3.68
0.13
0.13
2.49
0.82
1.02
0.65
0.74
0.6
0.12
0.74
0.12
0.4
0.26
0.11
0.19
2.6
0.4
0.2
0.4
0.04
0.14
0.09
0.08
0.46
4.24

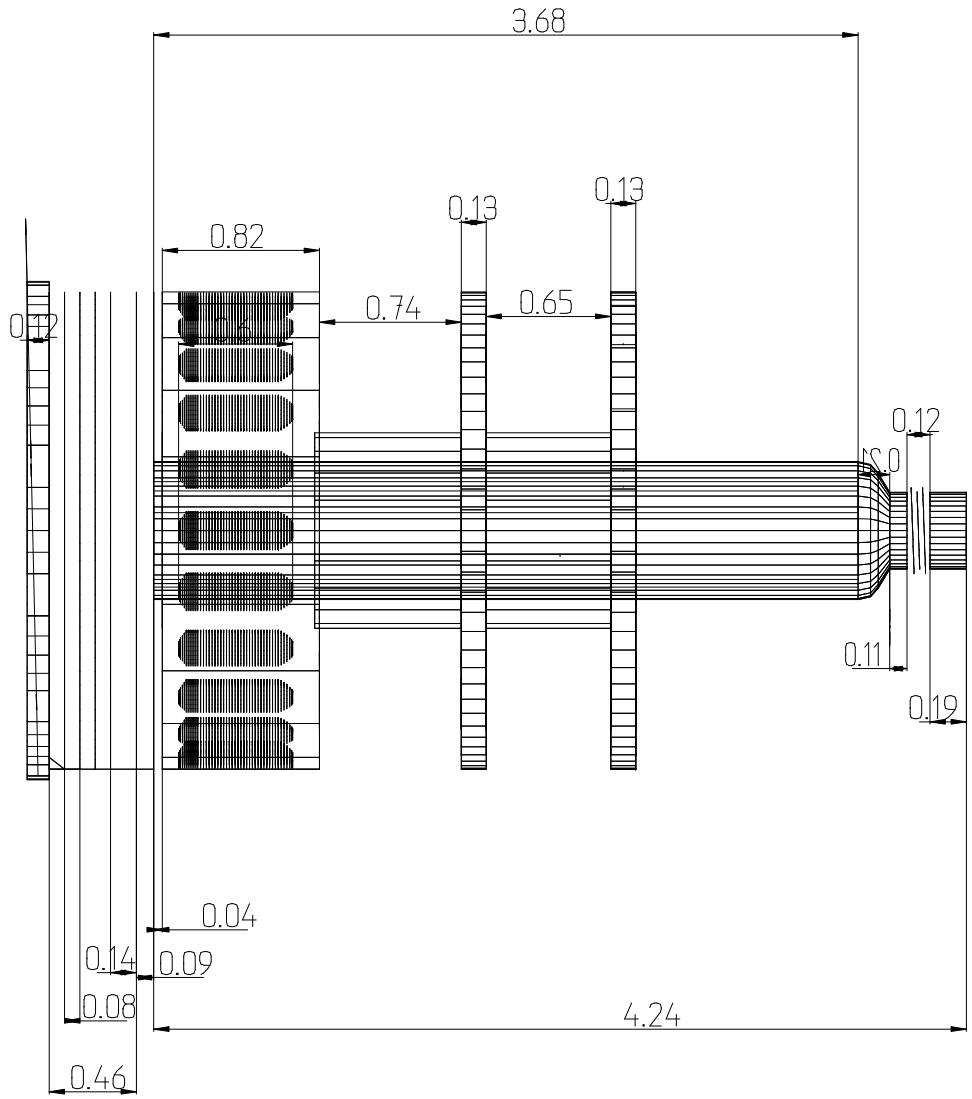
3.68
0.13
0.13
0.82
0.74
0.65
0.12
0.12
0.21
0.11
0.19
0.04
0.14
0.09
0.08
4.24
0.46

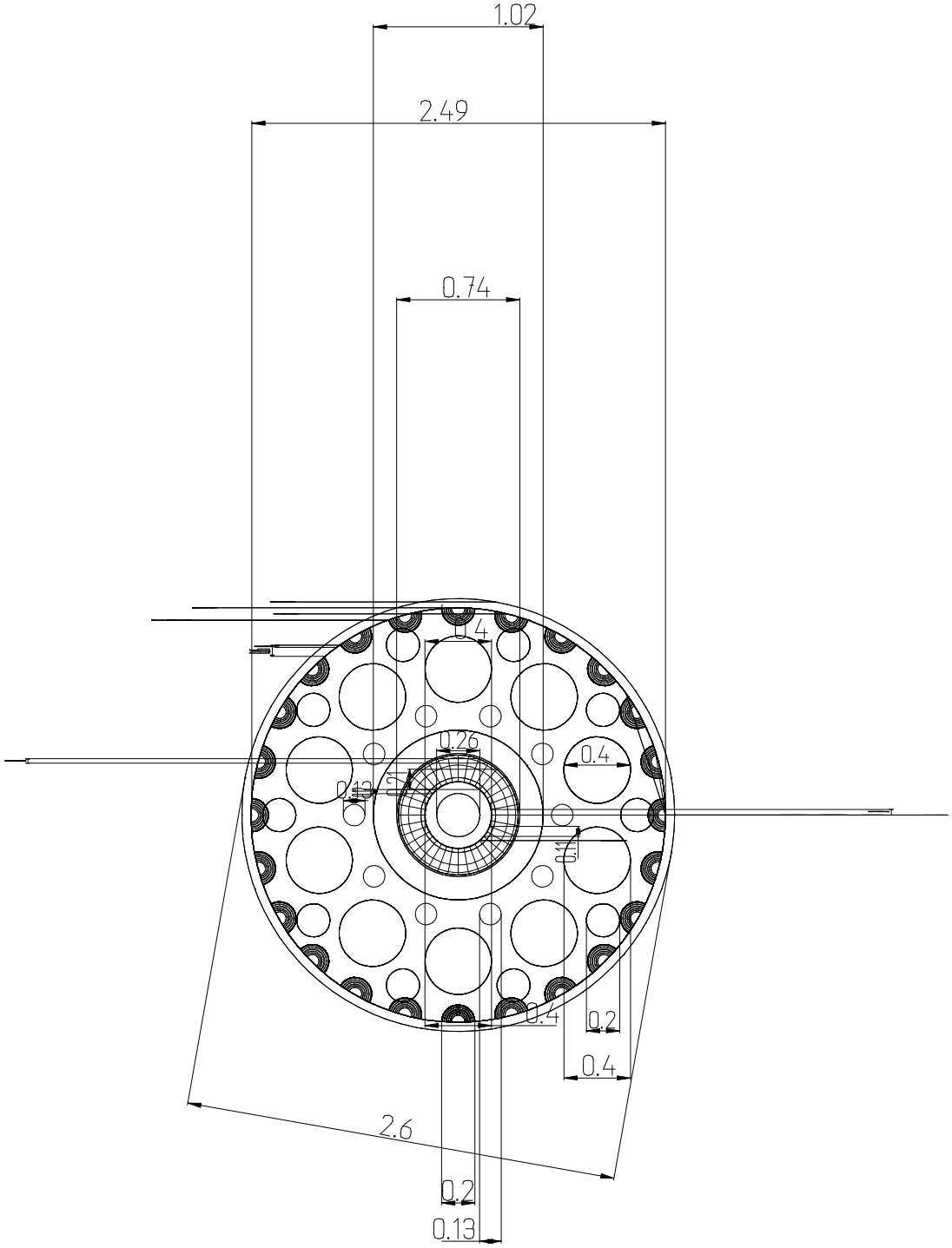
1.02
2.49
0.74
0.4
0.26
0.4
0.13
0.4
0.2
0.4
2.6
0.2
0.13

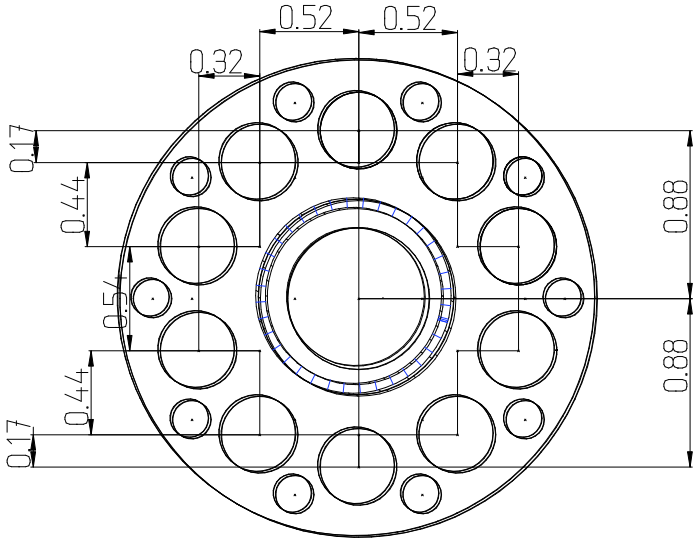
0.52
0.52
0.32
0.32
0.17
0.44
0.54
0.44
0.17
0.88
0.88

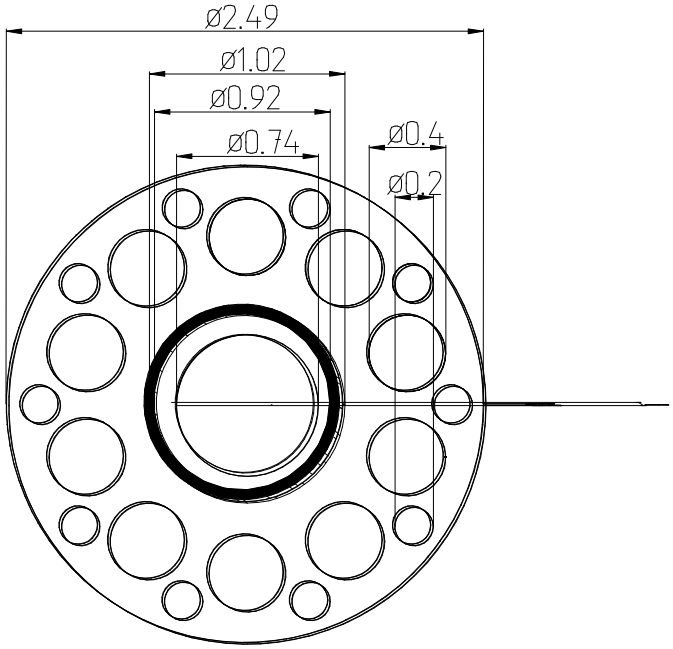
ø2.49
ø1.02
ø0.92
ø0.74
ø0.4
ø0.2

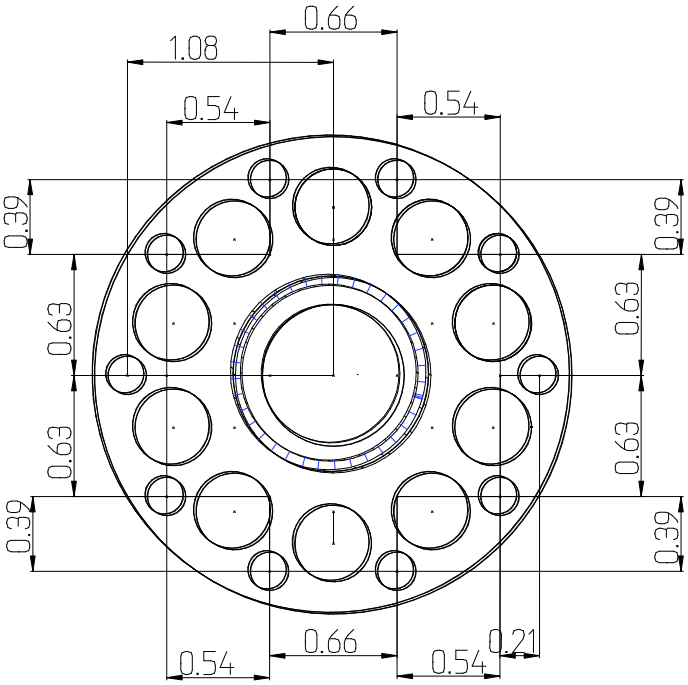
0.66
1.08
0.54
0.54
0.39
0.63
0.63
0.39
0.39
0.63
0.63
0.39
0.54
0.66
0.54
0.21

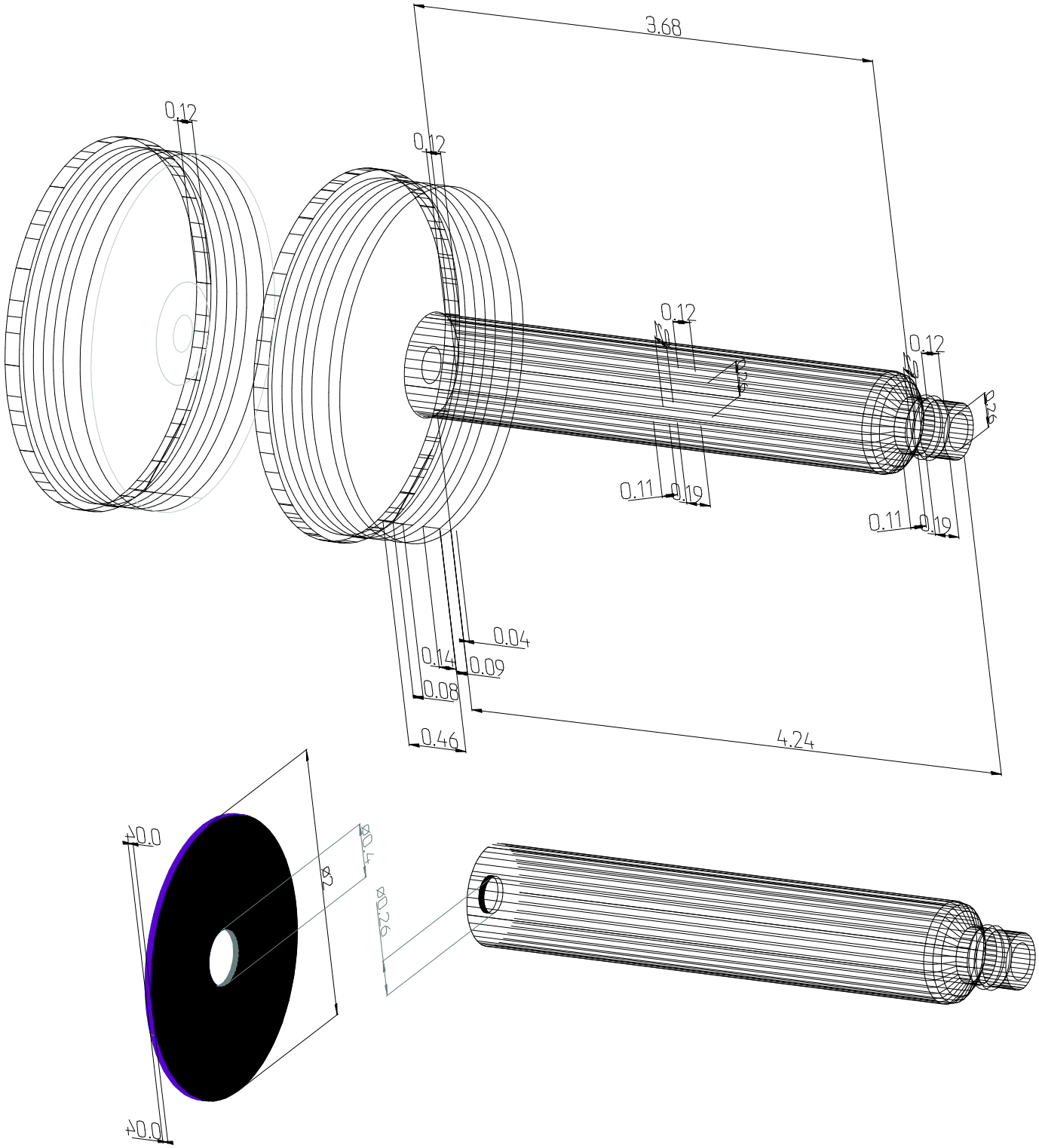
3.68
0.12
0.12
0.12
0.12
0.11
0.19
0.11
0.19
0.04
0.14
0.09
0.08
0.46
4.24
±0.0
±0.0
⌀0.4
⌀0.26

ø2.49
ø1.02
ø1.17
ø0.13
0.2
ø0.4
ø0.2